PowerDyne® 蒸汽疏水阀

型号 P65SRN

带有热静力排空气装置的热动力圆盘式蒸汽疏水阀

特点

用于高压蒸汽管道，可进行在线维护。
可选用碳钢或不锈钢。

1. 在线更换内件、降低维修费用。
2. 空气夹套减少了无负荷时的阀门动作、延长了使用寿命。
3. 高精磨的圆盘提供了良好的蒸汽密封、无“空气阻”。
4. 内置易清洁的过滤网、减少故障率。
5. 双金属环式热静力空气排放装置确保快速启动。
6. 不锈钢工作表面经硬化处理、使用寿命长。

规格

型号		P65SRN				
阀体材质		碳钢 A105			不锈钢* A182 F304	
连接方式		螺纹	承插焊	法兰	螺纹	承插焊
口径 (mm)		15, 20, 25				
最大工作压力 (MPaG)	PMO	6.5				
最小工作压力 (MPaG)		0.03				
最大工作温度 (℃)	TMO	425				
最大允许压力 (MPaG)	PMA**	10.7 @ 40 ℃			11.6 @ 40 ℃	
最大允许温度 (℃)	TMA**	425 @ 6.5 MPaG			550 @ 6.0 MPaG	
最大背压		入口压力的 80%				

* 可选择 TLV 不锈钢法兰的型号
** 受压外壳的设计条件 (非工作条件)
*** 这个曲线图是基于 ASTM 材料在每个温度下的对应压力值

1 MPa = 10.197 kg/cm²

温压曲线***

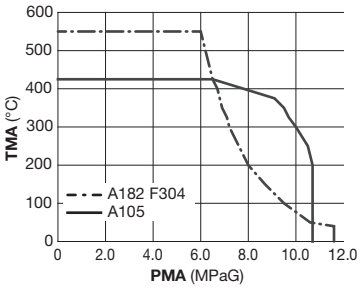

⚠注 意 为避免非正常运作、事故或人身伤害，请不要超越规格范围使用本产品。如果使用国家或地区的技术标准或法规对上述规格有特殊规定时，该产品应遵照当地规定使用。

序号	名称	材质	JIS	ASTM/AISI*
①	阀体	材质选择请参见规格表		
②R	阀座	不锈钢	SUS440C	AISI440C
③R	内盖	不锈钢	—	A182 F304
④R	圆盘	不锈钢	SUS440C	AISI440C
⑤R	圆盘支撑环	不锈钢	SUS630	AISI630
⑥R	排空气环	双金属片	—	—
⑦MR	**阀座组件外垫圈**	石墨/不锈钢	- /SUS316L	- /AISI316L
⑧R	铭牌	不锈钢	SUS304	AISI304
⑨MR	**阀座组件内垫圈**	石墨/不锈钢	- /SUS316L	- /AISI316L
⑩R	内/外过滤网	不锈钢	SUS304/430	AISI304/430
⑪MR	过滤网支撑垫圈	软铁	SUYP	AISI1010
		不锈钢**	SUS316L	AISI316L
⑫	过滤网支撑	铸不锈钢	—	A351 Gr.CF8
⑬R	盖	不锈钢	SUS304	AISI304
⑭	承插焊*** (25mm 承插焊)	碳钢	—	A105
		不锈钢**	SUS304	AISI304
⑮	法兰***	碳钢	—	A105

* 等同标准 ** 该型号阀体为不锈钢 *** 见背面
可提供替换零件：(M)保养部件；(R)维修部件

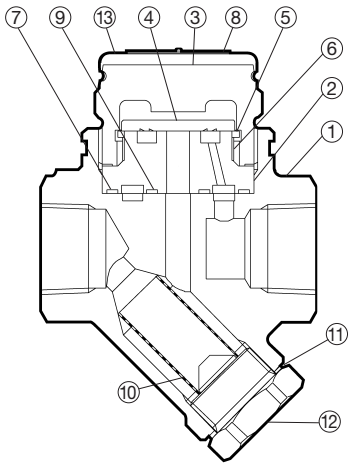

Copyright © TLV

外形尺寸

● **P65SRN** 螺纹

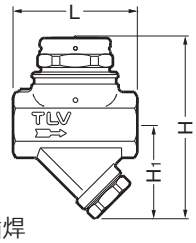

● **P65SRN** 承插焊

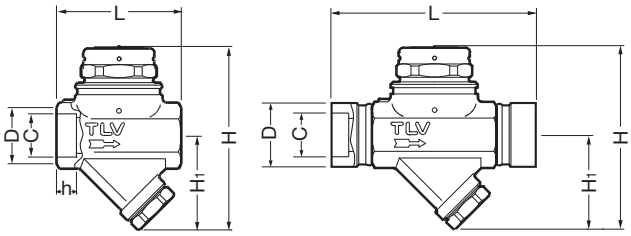

口径 25mm

● **P65SRN** 法兰

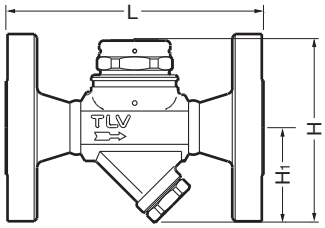

P65SRN 螺纹*

(mm)

口径	L	H	H_1	重量 (kg)
15	80	120	62	1.2
20				
25	88	125		1.4

* NPT标准, 也承做其它标准

P65SRN 承插焊

(mm)

口径	L	H	H_1	ϕD	ϕC	h	重量 (kg)
15	80	120	62	30	22.2	13	1.2
20	88	125		44	27.7		1.4
25	150			50	34.5	14	1.7

P65SRN 法兰

(mm)

口径	L* ASME级 150RF	300RF	600RF	900RF	H	H_1	重量** (kg)
15	140	140	140	170	120	62	5.7
20	165	165	165	195			7.1
25	210	210	210	220			10

也承做其它标准, 长度和重量可能不同
* 不锈钢产品的长度和重量可能不同。
** 对应900RF的重量

排量

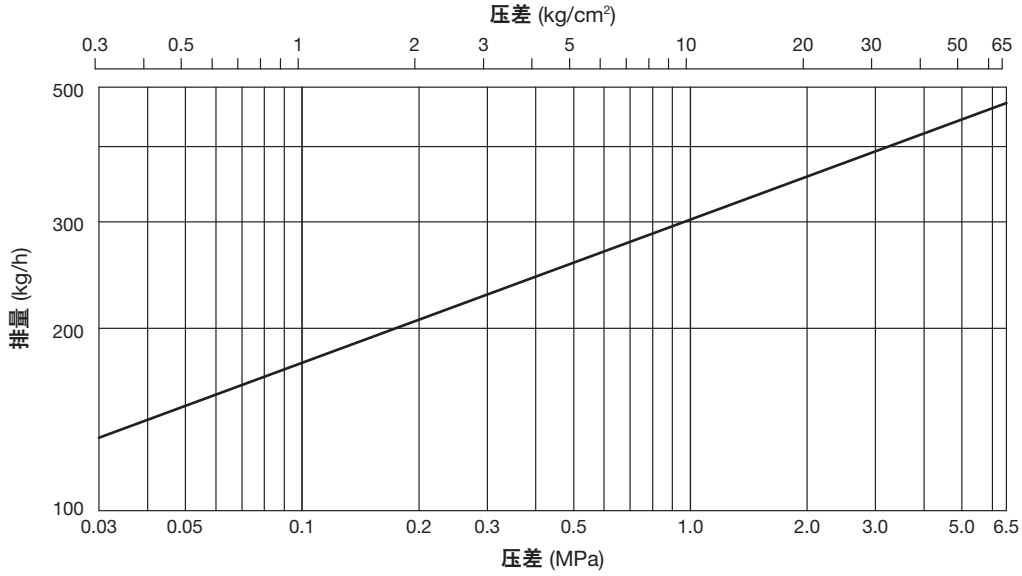

1. 压差是指疏水阀的入口端和出口端的压力差。
2. 推荐安全系数：不小于2。

TLV SHANGHAI CO., LTD.
中国 上海市 徐汇区 漕宝路103号 7号楼5层 邮编: 200233
电话: [86]-(0)21-6482-8622 传真: [86]-(0)21-6482-8623
电邮: sales@tlv.com.cn **https://www.tlv.com**

Manufacturer
TLV CO., LTD.
Kakogawa, Japan
is approved by LRQA Ltd. to ISO 9001/14001

ISO 9001
ISO 14001

Copyright © TLV

(T)

产品仅用于指定场合。
本产品规格可能随时更改，恕不另行通知。